第4回(2013)冬季団体戦・男子

開催日2013/01/27(日)

1	Ｔ３	新庄・廣瀬・吉村・伊原・佐藤・秋山
2	team7	友金(幸)・友金(勇)・友金(拓)・本郷・野尻・桜井
3	TZM-スッコロンズ	吉田(俊)・吉田(紀)・馳平・草道・久保
4	チームＭＡＤＡ．Ｆ	二又・谷口・中山・加藤
5	ＪＡＭ１チーム	芳賀・青木・長崎・樋川・本橋
6	我流庭球塾(ソフト)	平井・野田・塩沢・中潟・中嶋・石川
7	連弾	藤田・山根・宮内・本田・福井
8	TZMスイートピー	泉谷・柳川・笠井・柳村・田辺
9	アニマルズ	佐久間・中山・金野・沼田・大久保
10	ＪＡＭ２チーム	吉田・桃谷・田村・丸山・本間
11	光が丘テニスクラブＣ	藤原・勝亦・伊藤・浅倉・成田・栗本
12	OTC	森・富田・後藤・三好・北川
13	パーク・バジル	土居・入江・宇都宮・阿部・小林・斉田
14	南部TC―Ｂ	関川・堤・中村・浅野・児玉
15	TEAM光が丘	藤田・鈴木・田原・松ヶ崎・中本・田中
16	Redpeppers	竹内・桂木・原田・栗原・植田
17	コートピアTC	山下・村山・篠田・小池・勝原
18	1977	鳥潟・西野・内海・太田・井口
19	コパン	後藤・本橋・本橋・高橋・小野
20	パーク・パセリ	大高・吉田・石沢・関口・井口・鈴木
21	南部TC―Ａ	春日・金子・中嶋・菅原・小澤
22	我流庭球塾ハード	森本・市川・鈴木・伊藤・杉村・鈴木
23	桜ぐみ	高村・大橋・小澤・湯浅・松本
24	ズボラ	野沢・渕野・別所・秋山
25	YTT	八幡・室井・堀口・小林
26	ＡＮＩＭＡＲＵＳ	田中・斉藤・竹澤・厚木
27	wing	佐藤・羽田・長谷川・二宮・佐藤・上原
28	チームＭＡＤＡ．Ｊ	下田・小山田・米田・舎人

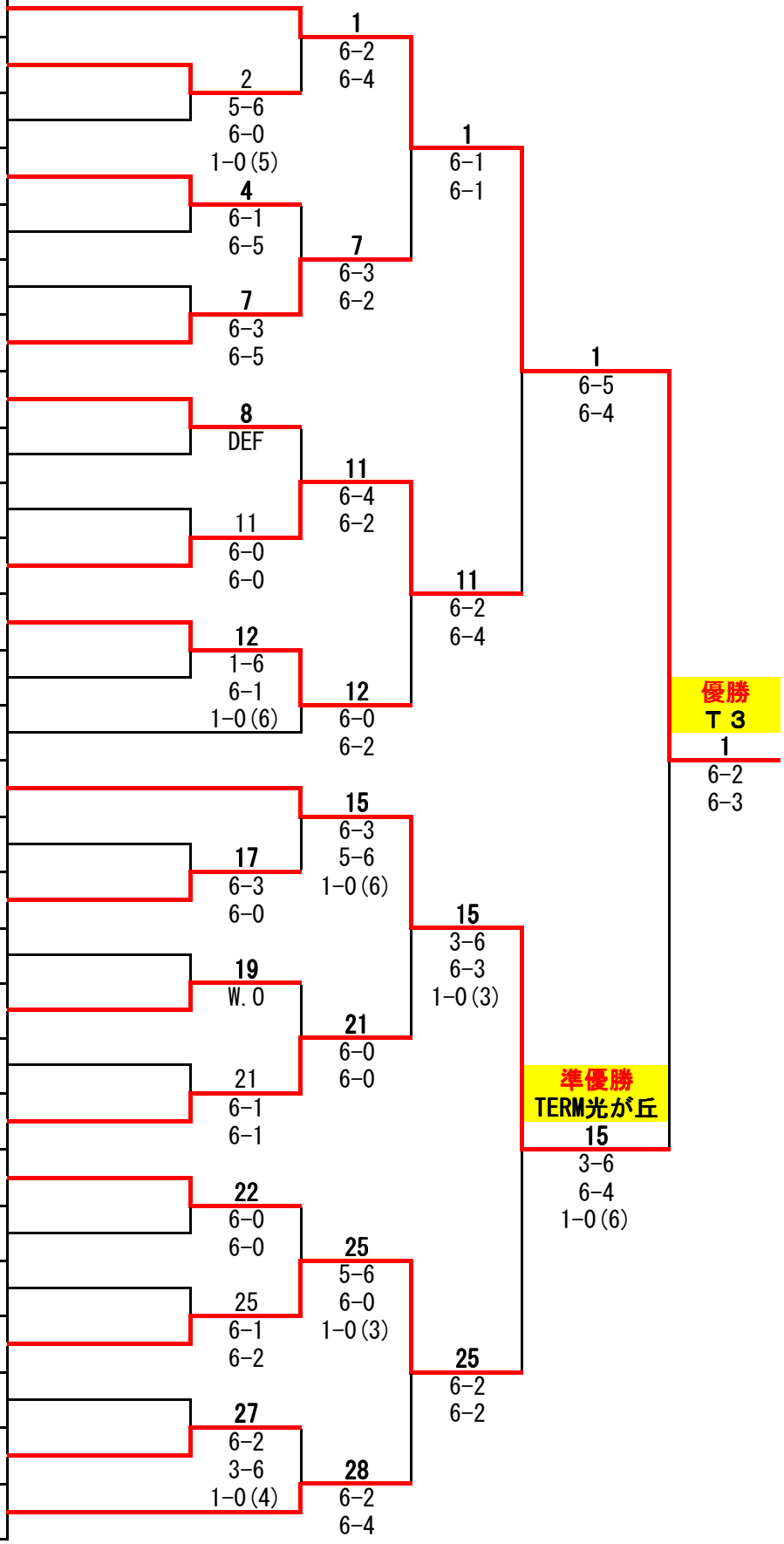

3位決定戦

光が丘テニスクラブＣ	藤原・勝亦・伊藤・浅倉・成田・栗本
YTT	八幡・室井・堀口・小林

3位
YTT
6-0
4-6